逗子市全体位置図

この先 両道路とも
車とおりぬけできません
朝市

令 和 7 年 度　　愛 染 橋 修 繕 工 事

設 計 図

逗子市環境都市部　都市整備課

図　面　目　録

図面番号	図　面　名　称	縮　尺	備　考
1	位置図	図示	
2	既設一般図	図示	
3	修繕一般図	図示	
4	撤去工図	図示	
5	支承取替工図(1)	図示	
6	支承取替工図(2)	図示	
7	支承取替工図(3)	図示	
8	支承取替工図(4)	図示	
9	支承取替工図(5)	図示	
10	塗装塗替工図	図示	
11	防護柵工図	図示	
12	地覆工図	図示	
13	排水工図	図示	
14	足場工図（参考図）(1)	図示	
15	足場工図（参考図）(2)	図示	

図面番号	図　面　名　称	縮　尺	備　考

位置図

S=1:10000

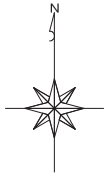

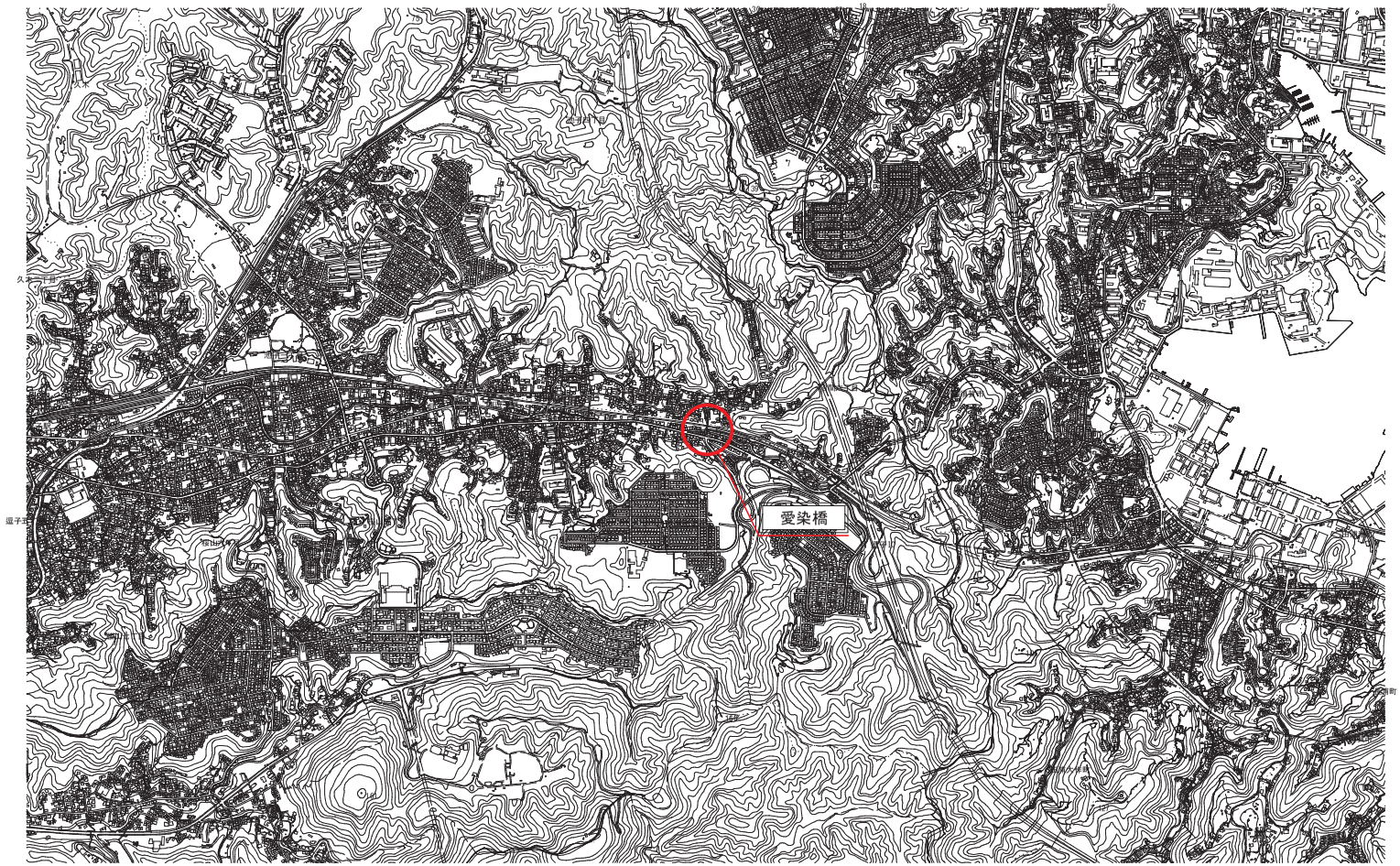

工事名	令和7年度　愛染橋修繕工事		
工事場所	逗子市 沼間 3丁目地内		
図面名	位置図		
縮尺	図示（A1印刷時）	図面番号	1
事業者名	逗子市 環境都市部 都市整備課		

既設一般図

S=1:50

平面図

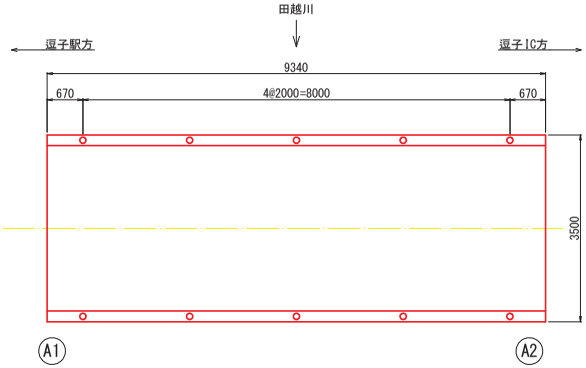

断面図

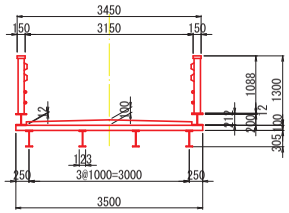

側面図

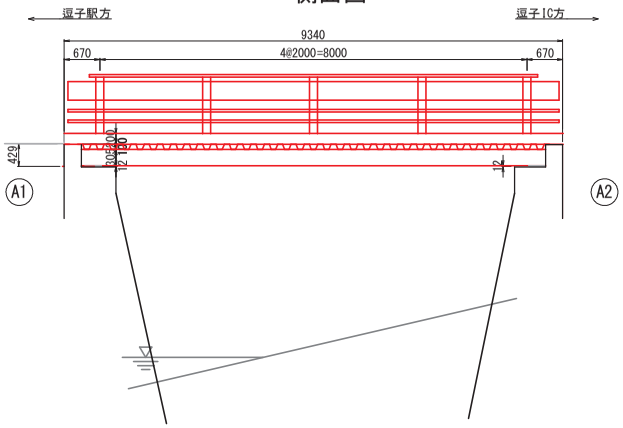

床版下面図

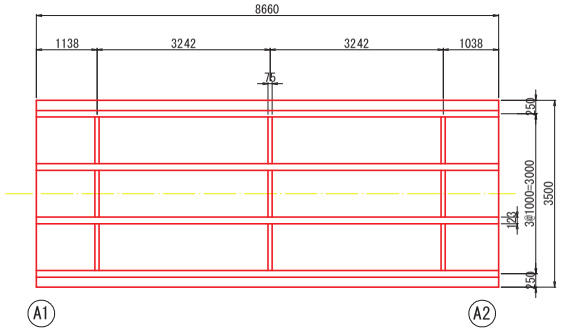

A1橋台

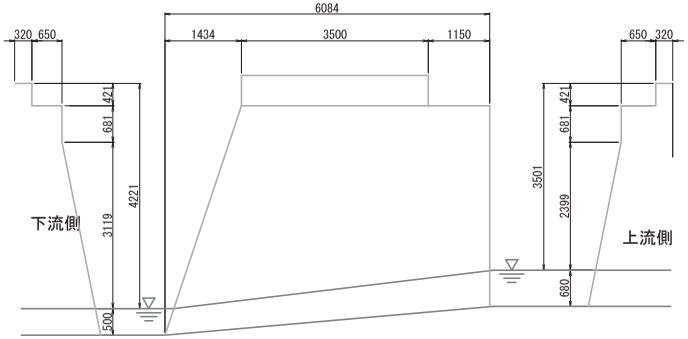

A2橋台

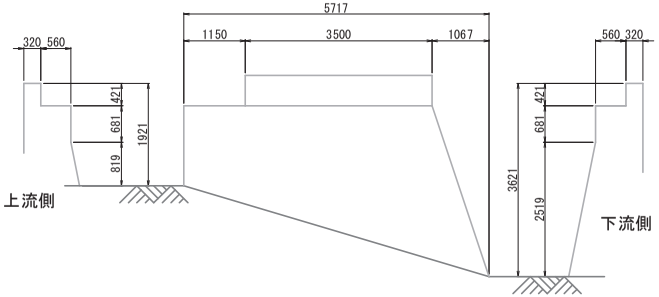

工事名	令和7年度　愛染橋修繕工事		
工事場所	逗子市 沼間 3丁目地内		
図面名	既設一般図		
縮尺	図示(A1印刷時)	図面番号	2
事業者名	逗子市 環境都市部 都市整備課		

修繕一般図 S=1:50

平面図

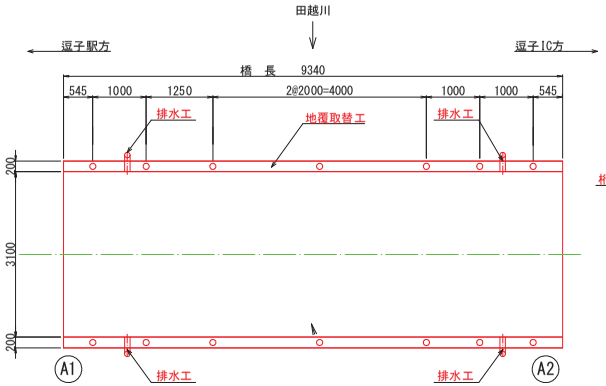

側面図

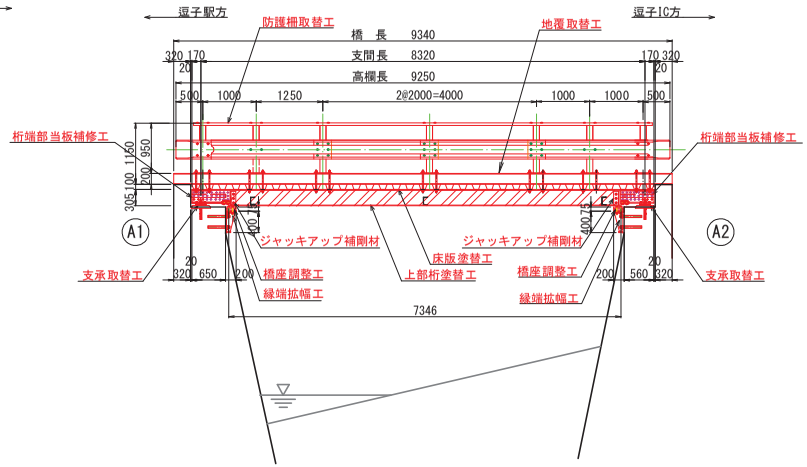

断面図 S=1:30

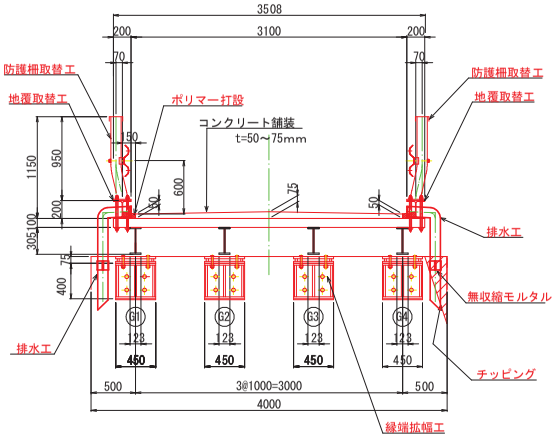

床版下面図

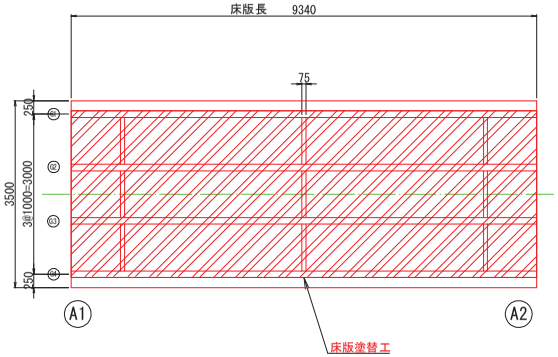

A1橋台

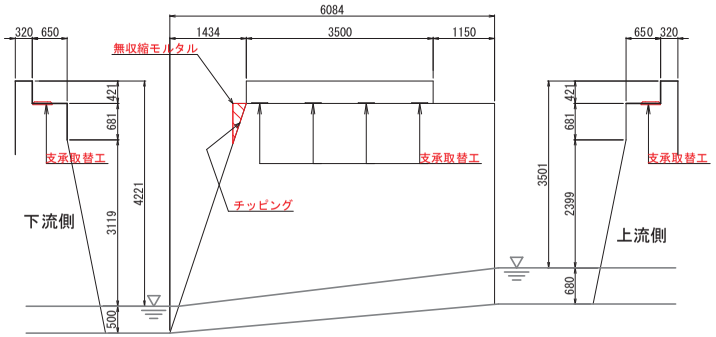

A2橋台

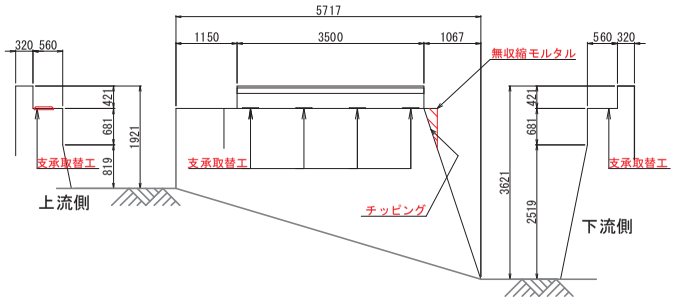

工事名	令和7年度 愛染橋修繕工事		
工事場所	逗子市 沼間 3丁目地内		
図面名	修繕一般図		
縮尺	図示(A1印刷時)	図面番号	3
事業者名	逗子市 環境都市部 都市整備課		

撤去工図

S=1:50

平面図

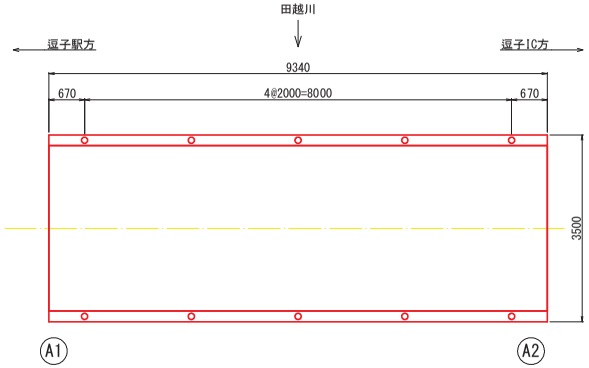

断面図

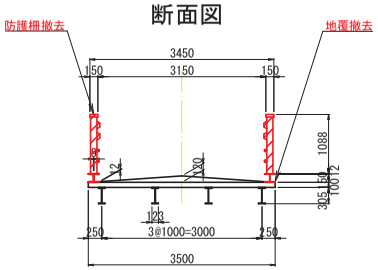

側面図

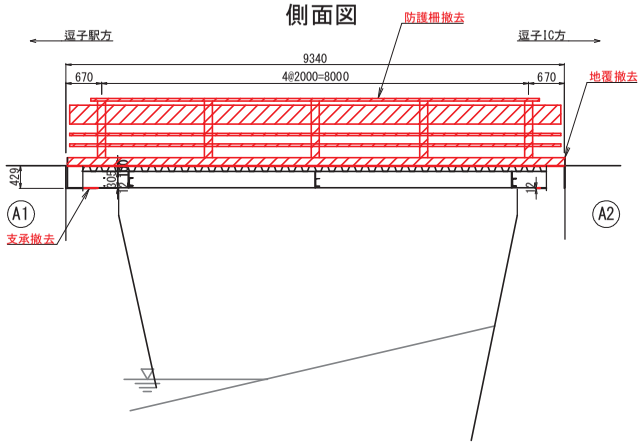

床版下面図

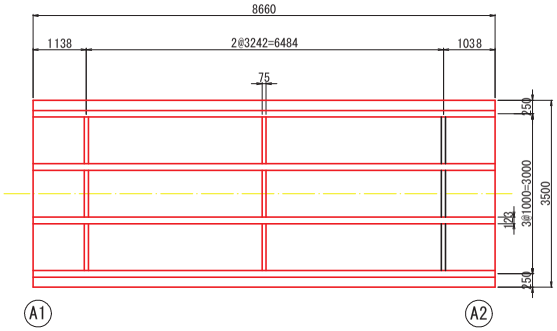

A1橋台

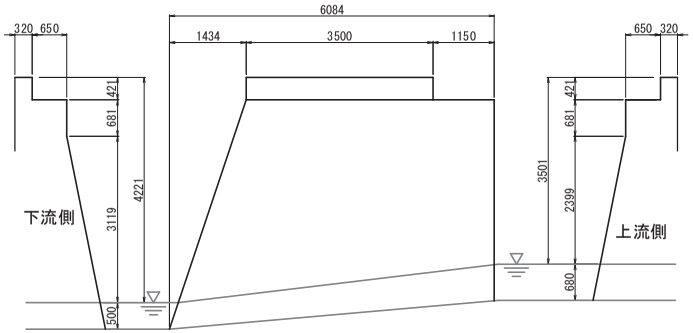

A2橋台

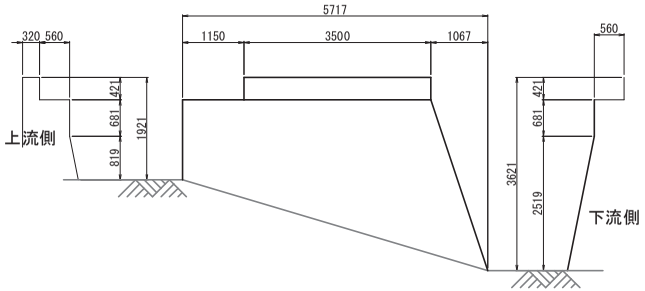

:撤去工

工事名	令和7年度　愛染橋修繕工事		
工事場所	逗子市 沼間 3丁目地内		
図面名	撤去工図		
縮尺	図示(A1印刷時)	図面番号	4
事業者名	逗子市 環境都市部 都市整備課		

支承取替工図（１） S=1:10

A１橋台桁端部当板補修工

主桁切断撤去

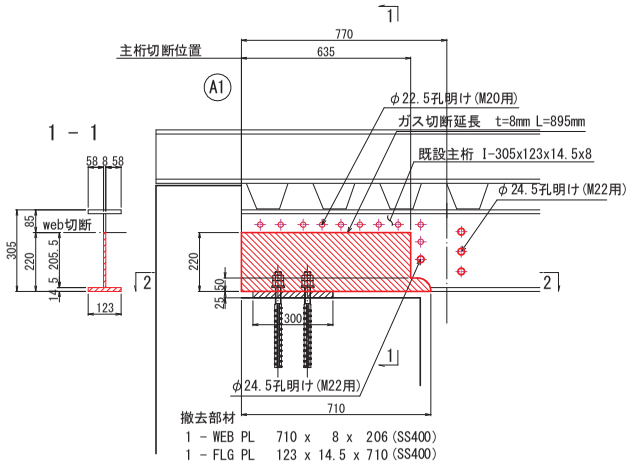

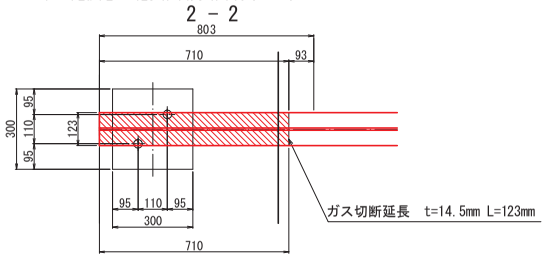

桁端部当て板補修工

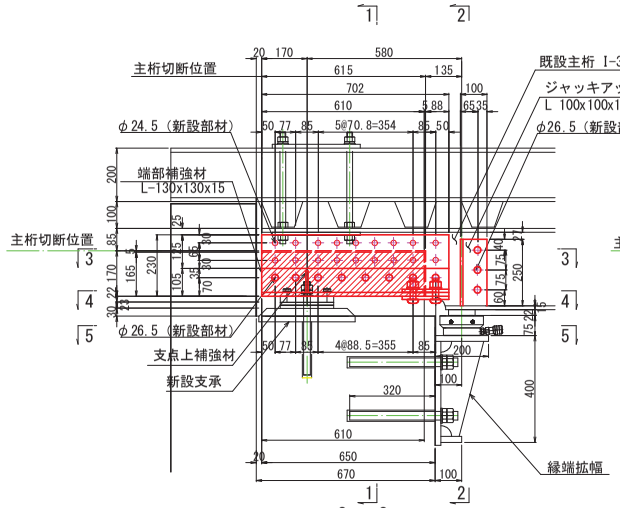

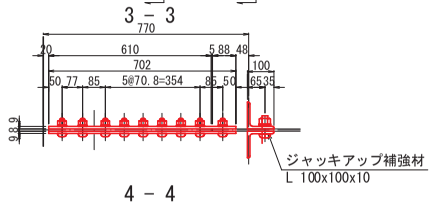

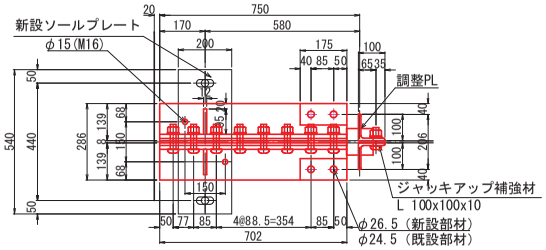

新設部材　1基当たり（製作数　4基）

2 － SPL PL　230 x　9 x　702(SS400)
2 － L　130 x 130 x 15 x　702(SS400)
2 － PL　80 x　12 x　95

1 － SPL PL　286 x　12 x　175(SS400)
2 － SPL PL　80 x　12 x　175(SS400)
1 － FILL PL　165 x　7 x 610(SS400)

18 － TCB M20 x 60(S10T)
8 － TCB M22 x 90(S10T)
4 － TCB M22 x 75(S10T)

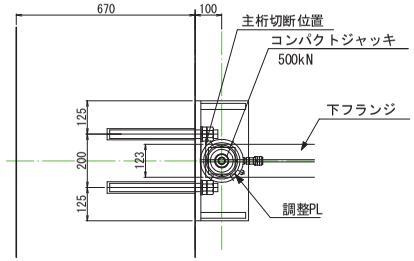

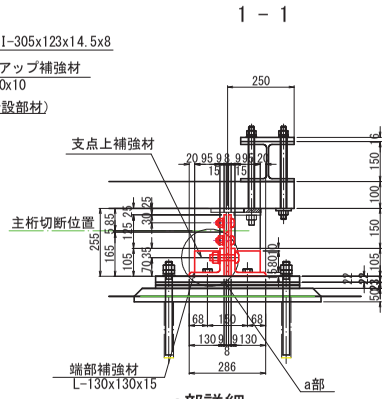

a部詳細 S=1：5

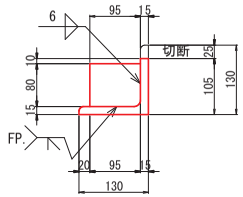

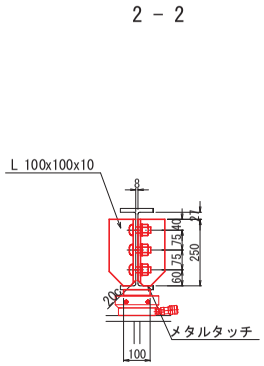

ジャッキアップ補強材（製作数　4基）

2 － L　100 x 100 x 10 x　250(SS400)
3 － TCB M22 x 65(S10T)

フィラープレート詳細図 S=1：5

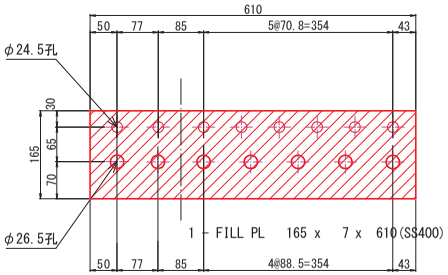

注記
1. 施工前に現地調査および実測等の確認を行い、実施すること。
2. 特記泣きスカーラップはR40とする。
3. 特記なき材質は、SM400Aとする。

工事名	令和7年度　愛染橋修繕工事		
工事場所	逗子市 沼間 3丁目地内		
図面名	支承取替工図（１）		
縮尺	図示(A1印刷時)	図面番号	5
事業者名	逗子市 環境都市部 都市整備課		

支承取替工図（２）

A2橋台桁端部当板補修工　S=1:10

主桁切断撤去

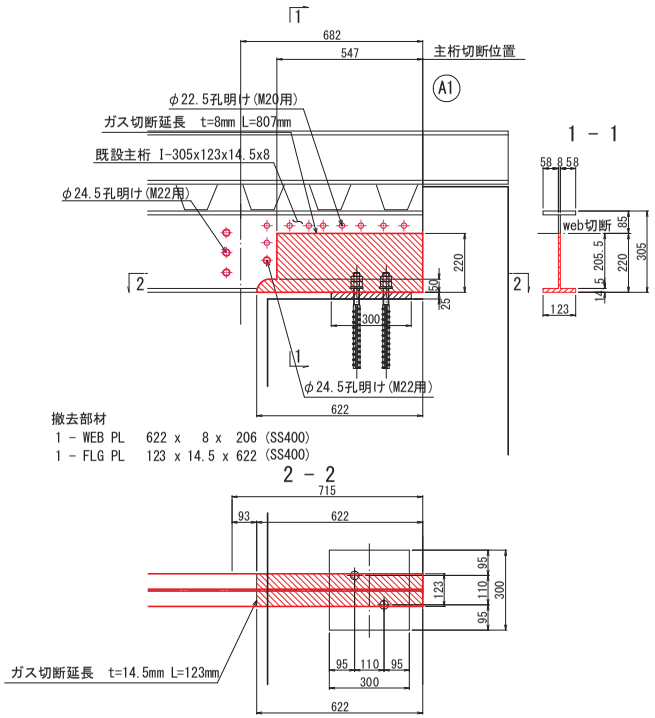

撤去部材
1 - WEB PL　622 x　8 x　206 (SS400)
1 - FLG PL　123 x 14.5 x 622 (SS400)

桁端部当て板補修工

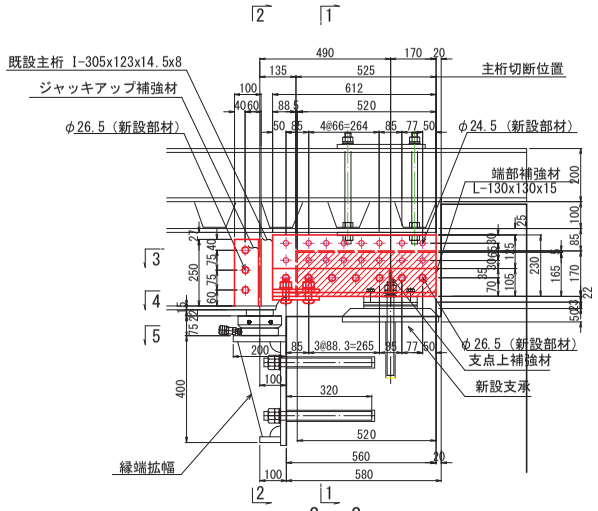

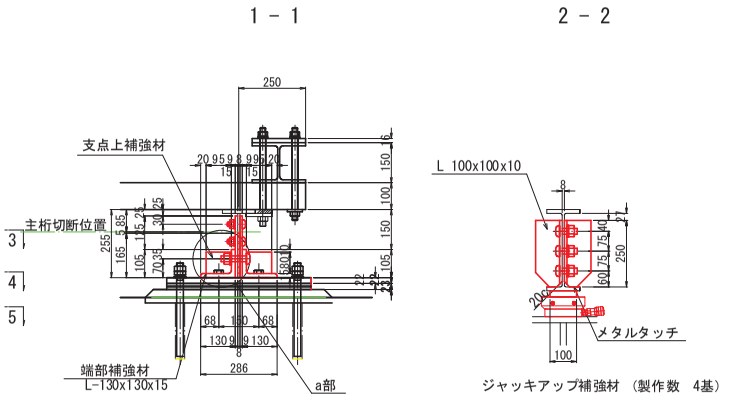

ジャッキアップ補強材（製作数　4基）
2 - L　100 x 100 x 10 x　250(SS400)
3 - TCB M22 x 65(S10T)

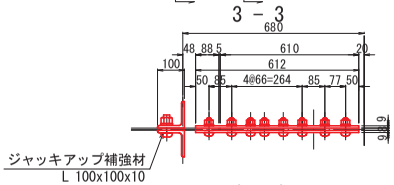

a部詳細　S=1：5

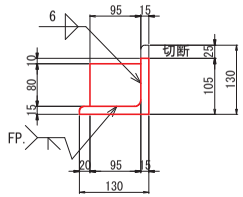

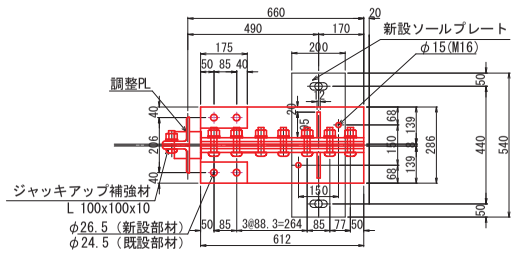

フィラープレート詳細図　S=1：5

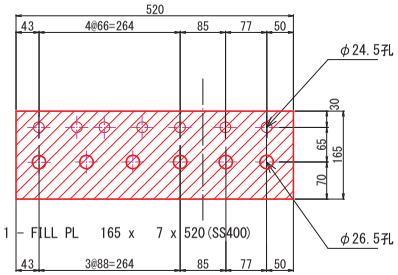

1 - FILL PL　165 x　7 x 520(SS400)

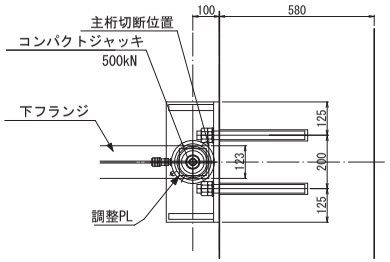

新設部材　1基当たり（製作数　4基）
2 - SPL PL　230 x　9 x　612(SS400)
2 - L　130 x 130 x 15 x　612(SS400)
2 - PL　80 x　12 x　95

1 - SPL PL　286 x　12 x　175(SS400)
2 - SPL PL　80 x　12 x　175(SS400)
1 - FILL PL　165 x　7 x 520(SS400)

16 - TCB M20 x 60(S10T)
7 - TCB M22 x 90(S10T)
4 - TCB M22 x 75(S10T)

注記
1. 施工前に現地調査および実測等の確認を行い、実施すること。
2. 特記泣きスカーラップはR40とする。
3. 特記なき材質は、SM400Aとする。

工事名	令和7年度　愛染橋修繕工事		
工事場所	逗子市 沼間 3丁目地内		
図面名	支承取替工図（２）		
縮尺	図示(A1印刷時)	図面番号	6
事業者名	逗子市 環境都市部 都市整備課		

支承取替工図（３）

縁端拡幅工　S=1:20

側面図

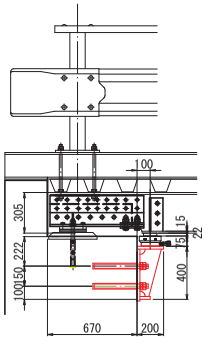

正面図

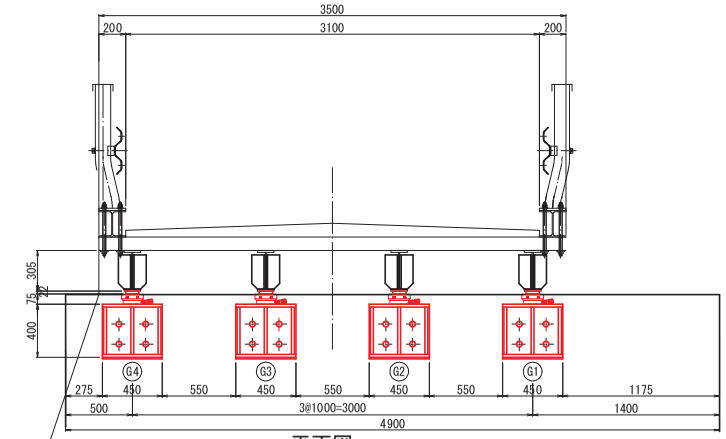

平面図

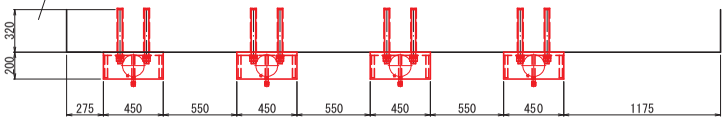

アンカーボルト詳細図　S=1:5

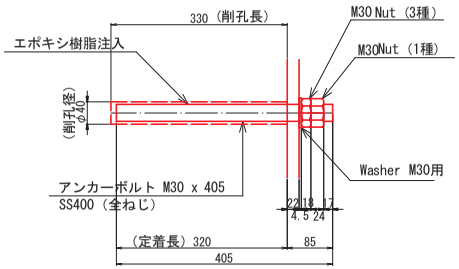

ジャッキ受けブラケット詳細図　S=1:10

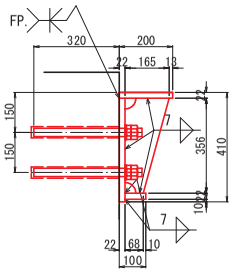

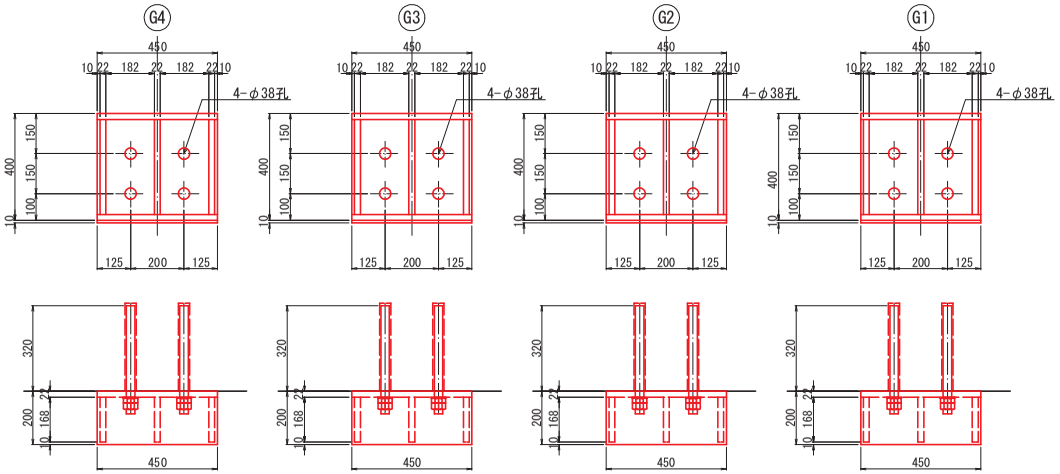

ﾌﾞﾗｹｯﾄ1基当たり（製作数　4基）

4 － M30 x 405(SS400)(全ネジ)
4 － 1種NUT M30用（SS400）
2 － Washer M30用（SS400）

1 － PL 388 x 22 x 450
1 － PL 200 x 22 x 450
1 － PL　78 x 22 x 450
3 － PL 165 x 22 x 356

注記
1. 施工前に現地調査および実測等の確認を行い、実施すること。
2. 特記泣きスカーラップはR40とする。
3. 部材は、全て溶融亜鉛メッキ仕上げとする。
　　HDZT77　鋼板
　　HDZT49　ボルト・ナット
　アンカーボルトについては全長を溶融亜鉛メッキ処理とする。
4. 特記なき材質は、SM400Aとする。

工事名	令和7年度　愛染橋修繕工事		
工事場所	逗子市 沼間 3丁目地内		
図面名	支承取替工図（３）		
縮尺	図示(A1印刷時)	図面番号	7
事業者名	逗子市 環境都市部 都市整備課		

支承取替工図（４）

橋座調整工

側面図

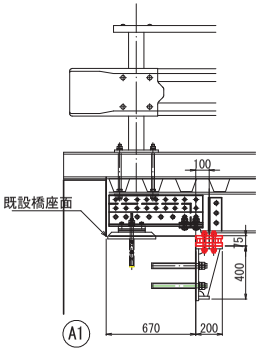

正面図　S=1:20

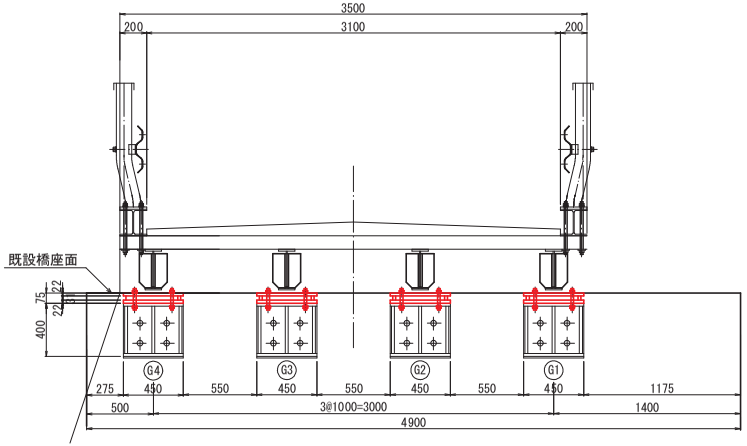

平面図

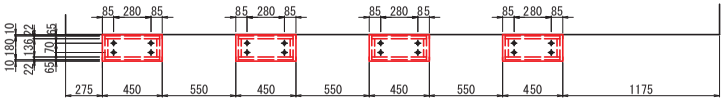

縁端拡幅時橋座調整詳細図　S=1:10

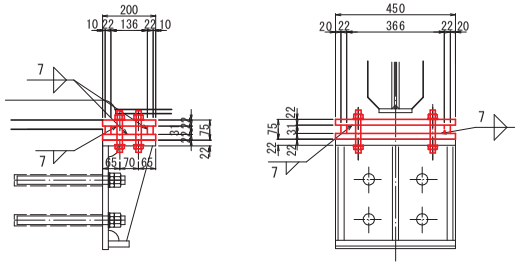

縁端拡幅調整部材 1基当たり（製作数　8基）

2 － PL 200 x 22 x 450
2 － PL 136 x 22 x 31
2 － PL 410 x 22 x 31
4 － M20 x160(B.N,2W)
SS400（全ネジ）

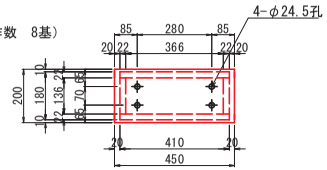

アンカーボルト　S=1:5

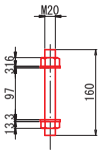

M20 x160(B.N,2W)SS400（全ネジ）
※アンカーボルトは、全長を溶融亜鉛
めっき仕上げとする。(HDZT49)

注記
1. 施工前に現地調査および実測等の確認を行い、実施すること。
2. 特記泣きスカーラップはR40とする。
3. 部材は、全て溶融亜鉛メッキ仕上げとする。
　HDZT77　鋼板
　HDZT49　ボルト・ナット
　アンカーボルトについては全長を溶融亜鉛メッキ処理とする。
4. 特記なき材質は、SM400Aとする。

工事名	令和7年度　愛染橋修繕工事		
工事場所	逗子市 沼間 3丁目地内		
図面名	支承取替工図（４）		
縮尺	図示(A1印刷時)	図面番号	8
事業者名	逗子市 環境都市部 都市整備課		

支承取替工図（5）

支承詳細図

断 面 図 S=1:20

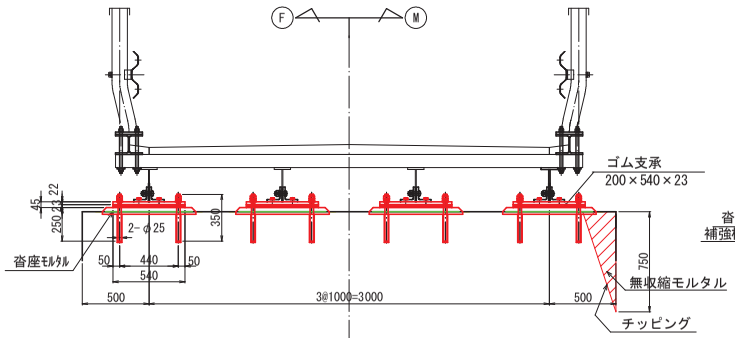

沓座詳細図 S=1:10

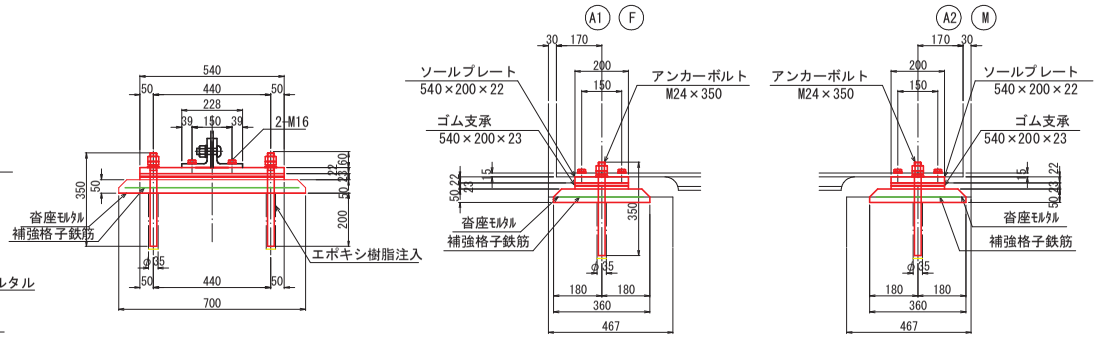

平 面 図 S=1:20

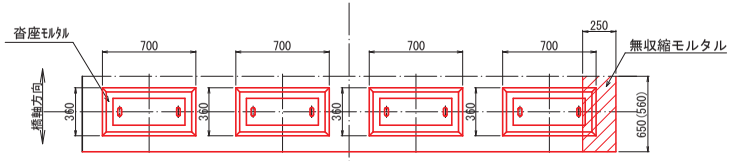

※( )内は、A2を示す。

ゴム支承 S=1:10

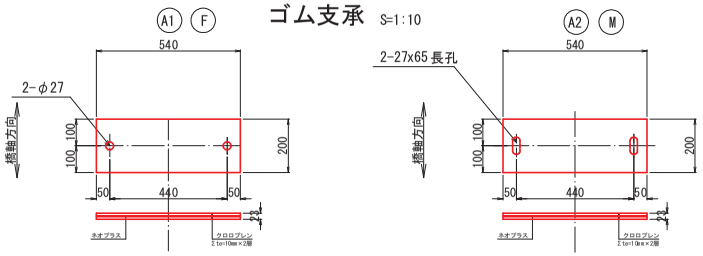

アンカーボルト S=1:10

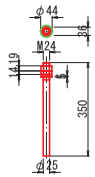

M24 × 350（全ネジ）
※アンカーボルトは、全長を溶融亜鉛めっき仕上げとする。(HDZT49)

ソールプレート S=1:10

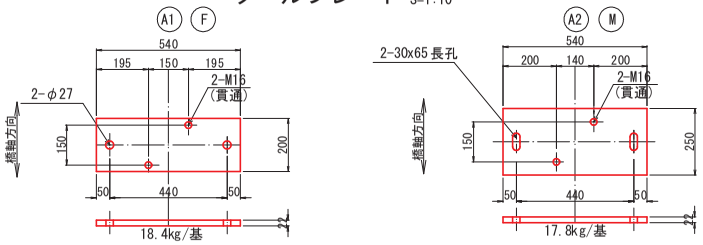

補強格子鉄筋 S=1:10

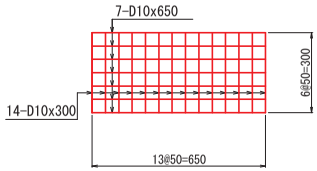

※アンカーボルトと干渉する場合は現地にて切断すること。

材 料 表

名称	寸法	材質	単位	A1 (F)	A2 (M)	合計	備 考
ゴム支承	540x200x23	図示	枚	4	4	8	ST(CR Ge=1.0)
ソールプレート	540x200x22	SM490A	kg	73.6	71.2	144.8	ST-SG
アンカーボルト	M24x350	S35CN	組	8	8	16	ST-SG N.W含む
補強格子鉄筋	D10 x 50 x 50	SD345	kg	19.6	19.6	39.2	沓座モルタル部
沓座モルタル		無収縮モルタル	m3	0.047	0.047	0.093	
アンカー孔モルタル		樹脂モルタル	〃	0.001	0.001	0.002	
セットボルト	L=35		本	8	8	16	M16座金付(強度区分8.8)

工事名	令和7年度 愛染橋修繕工事		
工事場所	逗子市 沼間 3丁目地内		
図面名	支承取替工図（5）		
縮尺	図示(A1印刷時)	図面番号	9
事業者名	逗子市 環境都市部 都市整備課		

塗装塗替図

S=1:50

側面図

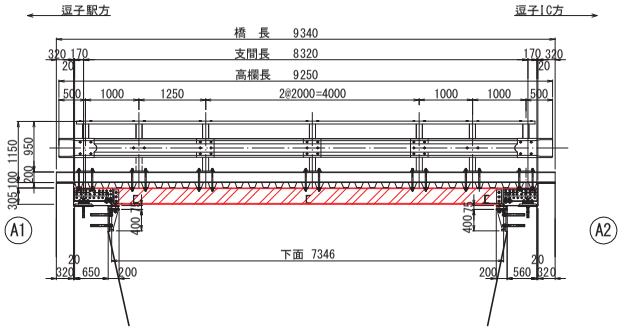

断面図

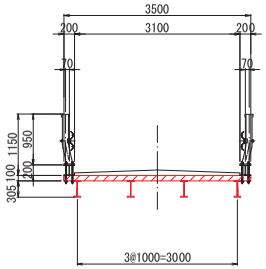

■凡例

表　示	補　修　工
	塗装塗替（Rc-Ⅰ塗装系）

■塗装仕様（Rc-Ⅰ塗装系）

	項目	仕様	塗布量（g/㎡）
塗装塗替工	塗膜除去	塗膜剥離剤による剥離工法	—
	素地調整	1種ケレン	—
	洗浄	脱脂洗浄剤	50
	下塗り	有機ジンクリッチペイント 下塗り弱溶剤形変性エポキシ樹脂	600 240×2層
	中塗り	弱溶剤形ふっ素樹脂塗料用中塗り	140
	上塗り	弱溶剤形ふっ素樹脂塗料上塗り	120

※1.主桁、横桁、床版、支承は塗装塗替えを行う。
※2.塗装の色は淡彩とする。

数量総括表(既設塗替塗装工)

塗装箇所	部　材	単位	塗装面積	備考
主桁	H-305×123×8×14.5	m2	30.5	
横桁	[-150×75×6.5×9.5	m2	2.5	
床版		m2	44.3	
		m2		
合計		m2	77.3	

上部桁(主桁、横桁)

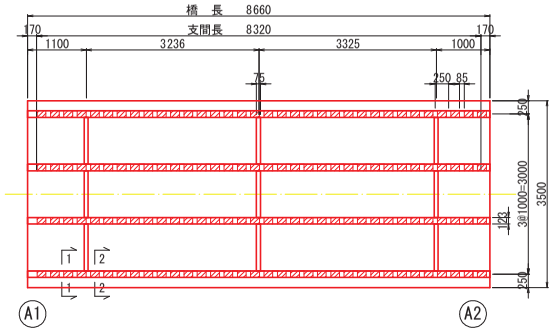

床版(下面)

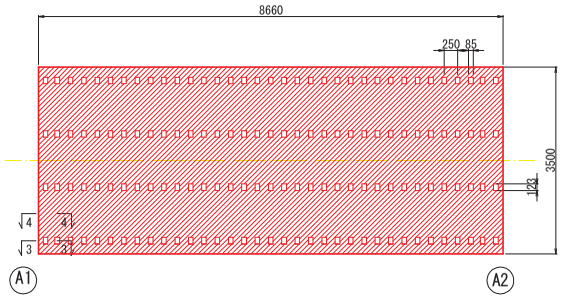

＜塗装要領＞

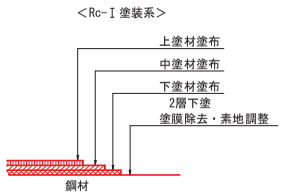

＜施工手順＞

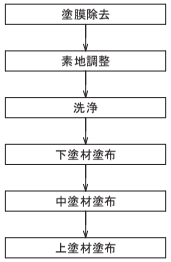

主桁断面図　S=1:5

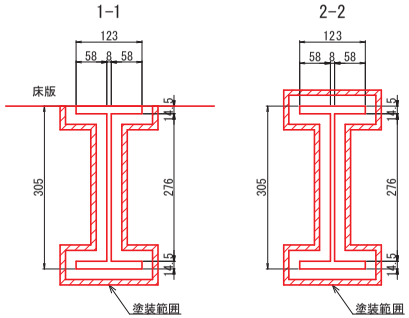

横桁断面図

S=1:5(A1印刷時)

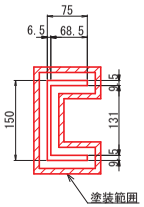

床版詳細図　S=1:5

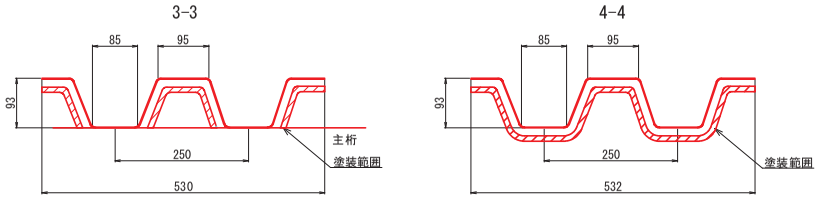

注記)
補修工事に先立って必ず現地計測を行い、
補修数量と現地状況を確認すること。
併せて監督職員の了承を得たうえで施工を行うこと。

工事名	令和7年度　愛染橋修繕工事		
工事場所	逗子市 沼間 3丁目地内		
図面名	塗装塗替図		
縮尺	図示(A1印刷時)	図面番号	10
事業者名	逗子市 環境都市部 都市整備課		

防護柵工図

平面図 S=1:50

防護柵取替前

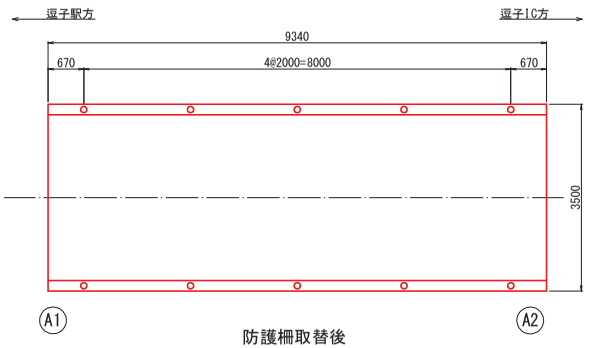

防護柵取替後

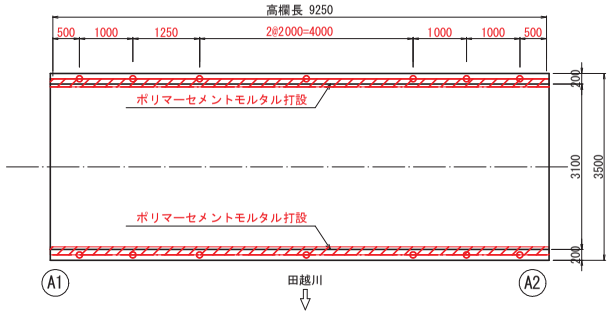

側面図 S=1:50

防護柵取替前

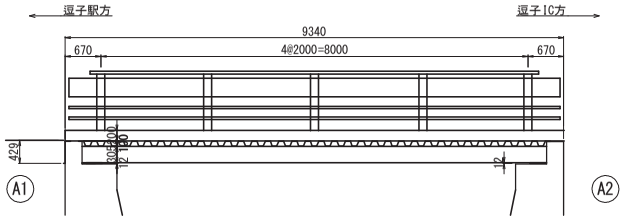

防護柵取替後

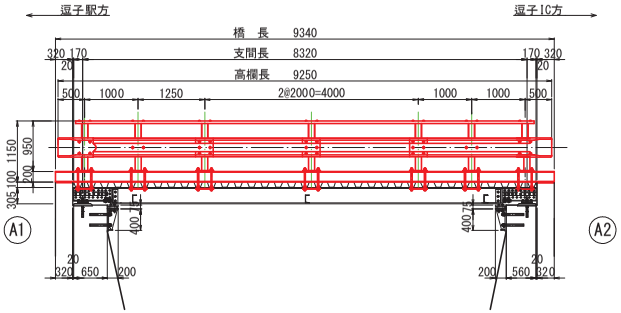

ビーム S=1:10

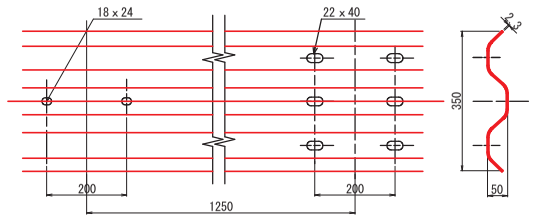

アンカーボルト S=1:10

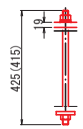

全ネジボルト
14(14)-M22×425(415)(B.N.W.SW)SS400
※ボルトは、全長を溶融亜鉛
めっき仕上げとする。(HDZT49)

ベースプレート

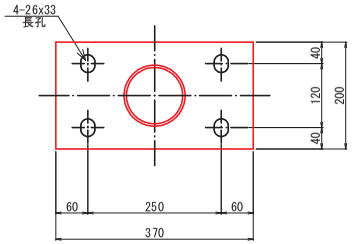

1-PL 200 x 19 x 370

高欄詳細図 S=1:10

支柱取付詳細図

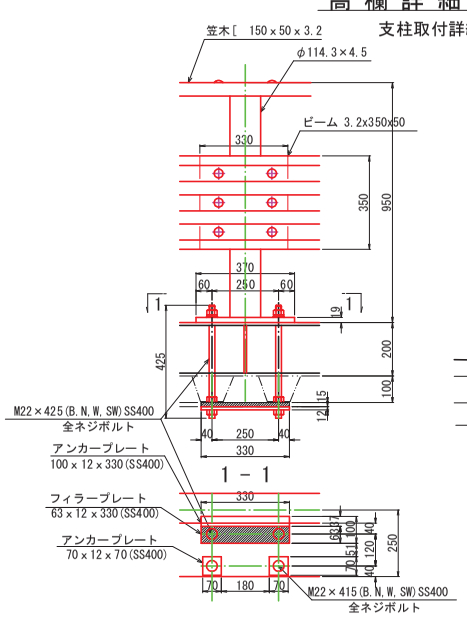

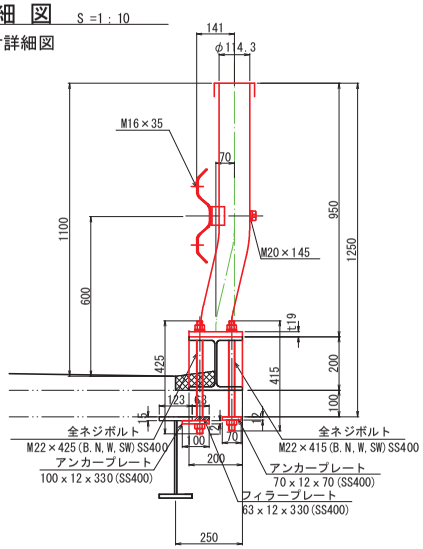

モルタル打設詳細図 S=1:5

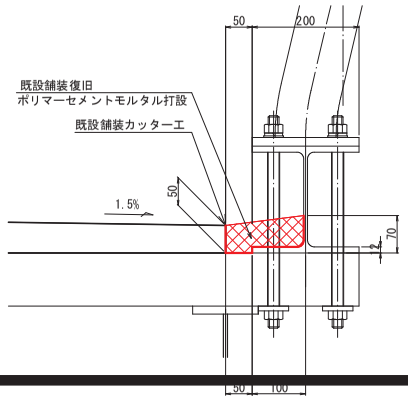

数量表

工 種	規 格	単位	数 量	備考
カッター工	t=50mm	m	18.7	
モルタル打設	ポリマーセメントモルタル	m3	0.2	

注記
1. 施工前に現地調査および実測等の確認を行い、実施すること。
2. 特記泣きスカーラップはR40とする。
3. 部材は、全て溶融亜鉛メッキ仕上げとする。
   HDZT77 鋼板
   HDZT49 ボルト・ナット
   アンカーボルトについては全長を溶融亜鉛メッキ処理とする。
4. 特記なき材質は、SM400Aとする。

工事名	令和7年度 愛染橋修繕工事		
工事場所	逗子市 沼間 3丁目地内		
図面名	防護柵工図		
縮尺	図示(A1印刷時)	図面番号	11
事業者名	逗子市 環境都市部 都市整備課		

地覆工図

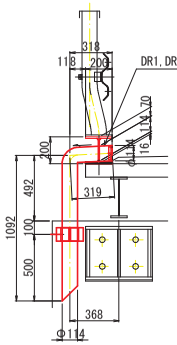

縦断図 S=1:20

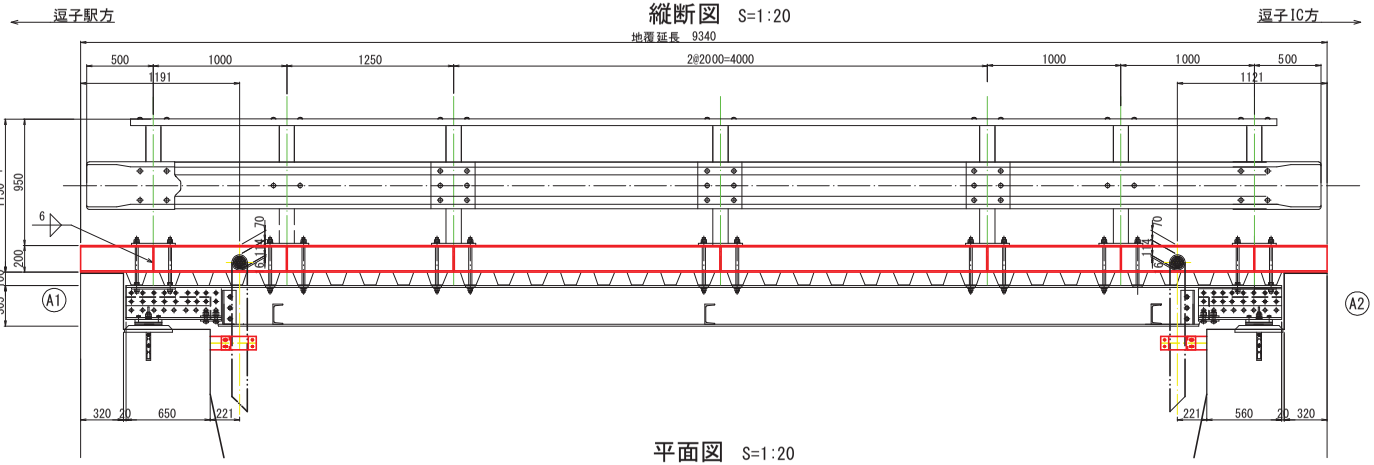

断面図 S=1:10

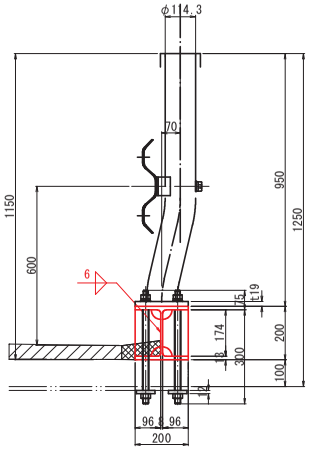

2-PL 86 x 12 x 176

平面図 S=1:20

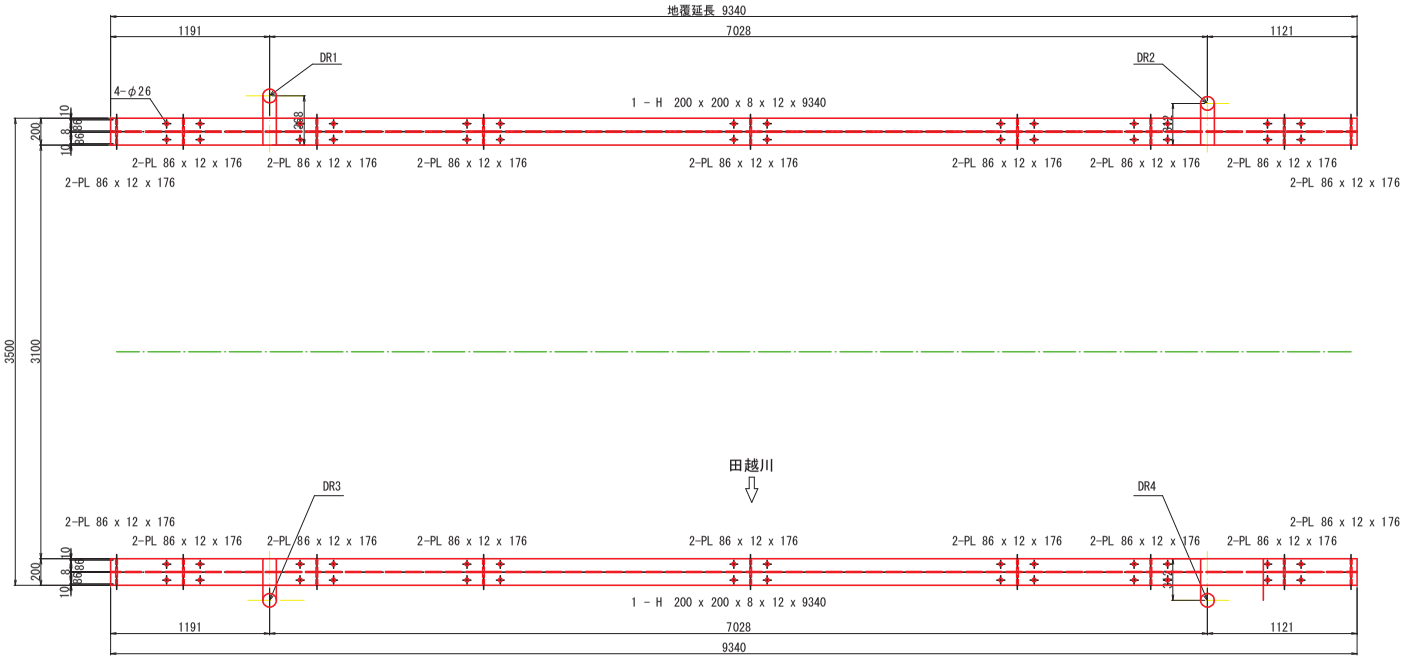

注記

1. 施工前に現地調査および実測等の確認を行い、実施すること。
2. 特記泣きスカーラップはR40とする。
3. 部材は、全て溶融亜鉛メッキ仕上げとする。
   HDZT77　鋼板
   HDZT49　ボルト・ナット
   アンカーボルトについては全長を溶融亜鉛メッキ処理とする。
4. 特記なき材質は、SM400Aとする。

工事名	令和７年度　愛染橋修繕工事		
工事場所	逗子市 沼間 3丁目地内		
図面名	地覆工図		
縮尺	図示(A1印刷時)	図面番号	12
事業者名	逗子市 環境都市部 都市整備課		

排水工図

S=1:50

排水装置詳細図 S=1:5

フレキシブル排水管100
製作数=4

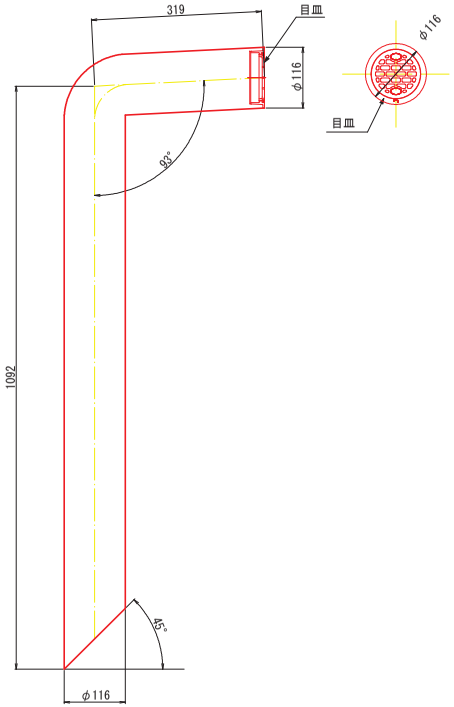

取付金具詳細図 S=1:5

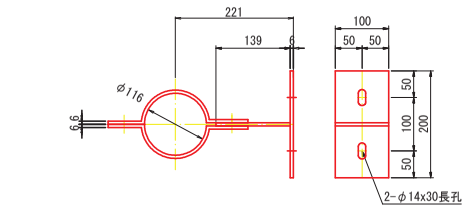

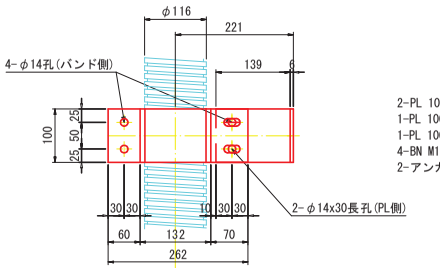

2-PL 100x6x324
1-PL 100x6x139
1-PL 100x6x200
4-BN M12x45
2-アンカーボルト M12x100

排水管設置平面図 S=1:10

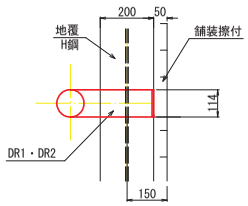

排水管設置平面図 S=1:10

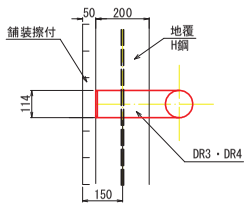

設置断面図上流側 S=1:10

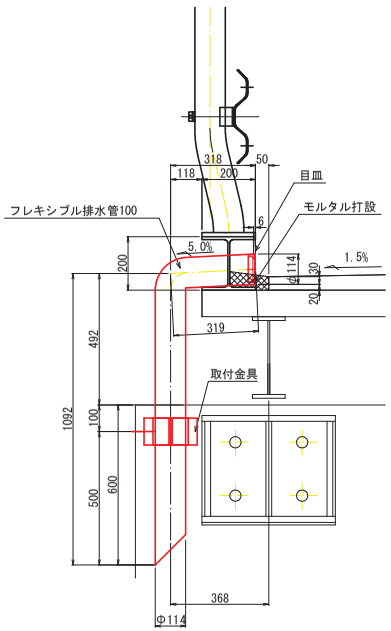

設置断面図下流側 S=1:10

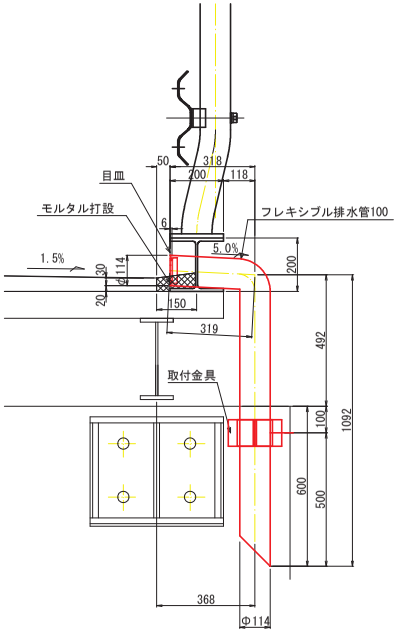

設置断面図上流側 S=1:10

位置図

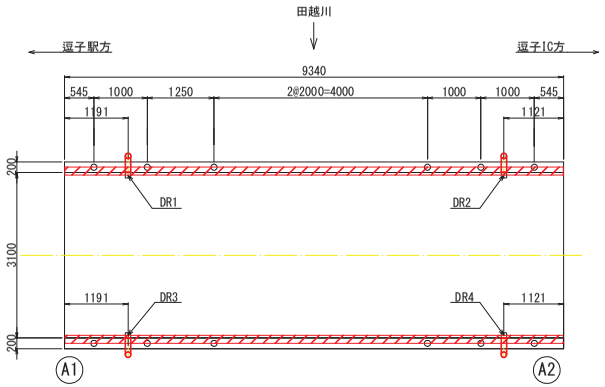

排水桝参考図 S=1:3

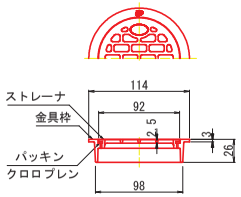

注記
1. 施工前に現地調査および実測等の確認を行い、実施すること。
2. 部材は、全て溶融亜鉛メッキ仕上げとする。
HDZT77 鋼板
HDZT49 ボルト・ナット
アンカーボルトについては全長を溶融亜鉛メッキ処理とする。
3. 特記なき材質は、SS400とする。

工事名	令和7年度 愛染橋修繕工事		
工事場所	逗子市 沼間 3丁目地内		
図面名	排水工図		
縮尺	図示(A1印刷時)	図面番号	13
事業者名	逗子市 環境都市部 都市整備課		

足場工図（参考図）（１）

側面図　S=1:25

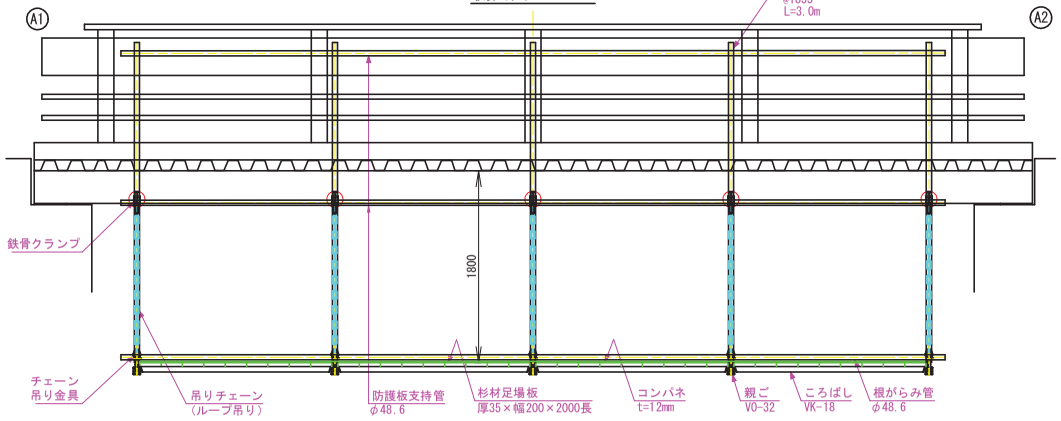

平面図　S=1:25

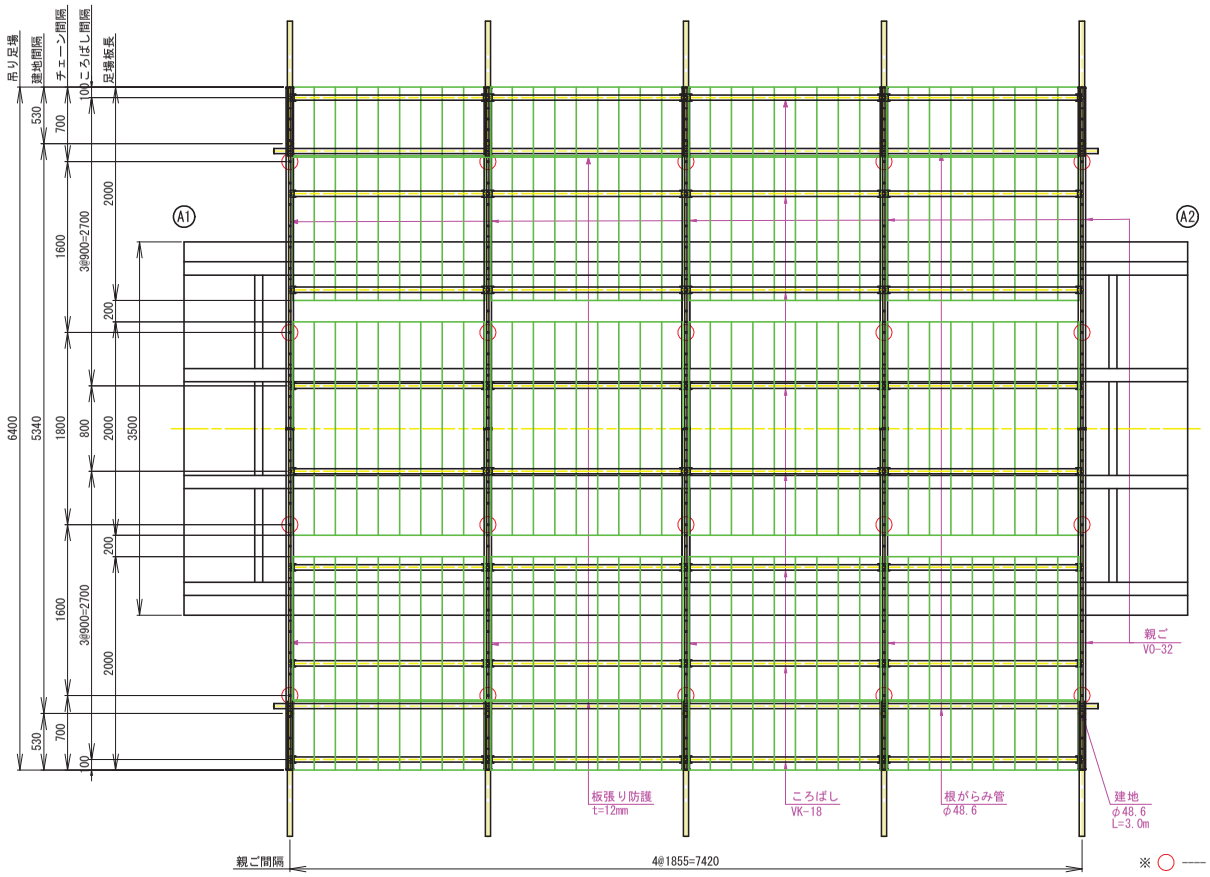

※ ◯ ―― チェーン取付ヶ所を示す。

【参考図面】

工事名	令和７年度　愛染橋修繕工事		
工事場所	逗子市 沼間 3丁目地内		
図面名	足場工図（参考図）（１）		
縮尺	図示(A1印刷時)	図面番号	14
事業者名	逗子市 環境都市部 都市整備課		

足場工図（参考図）（２）

正面図　S=1:10

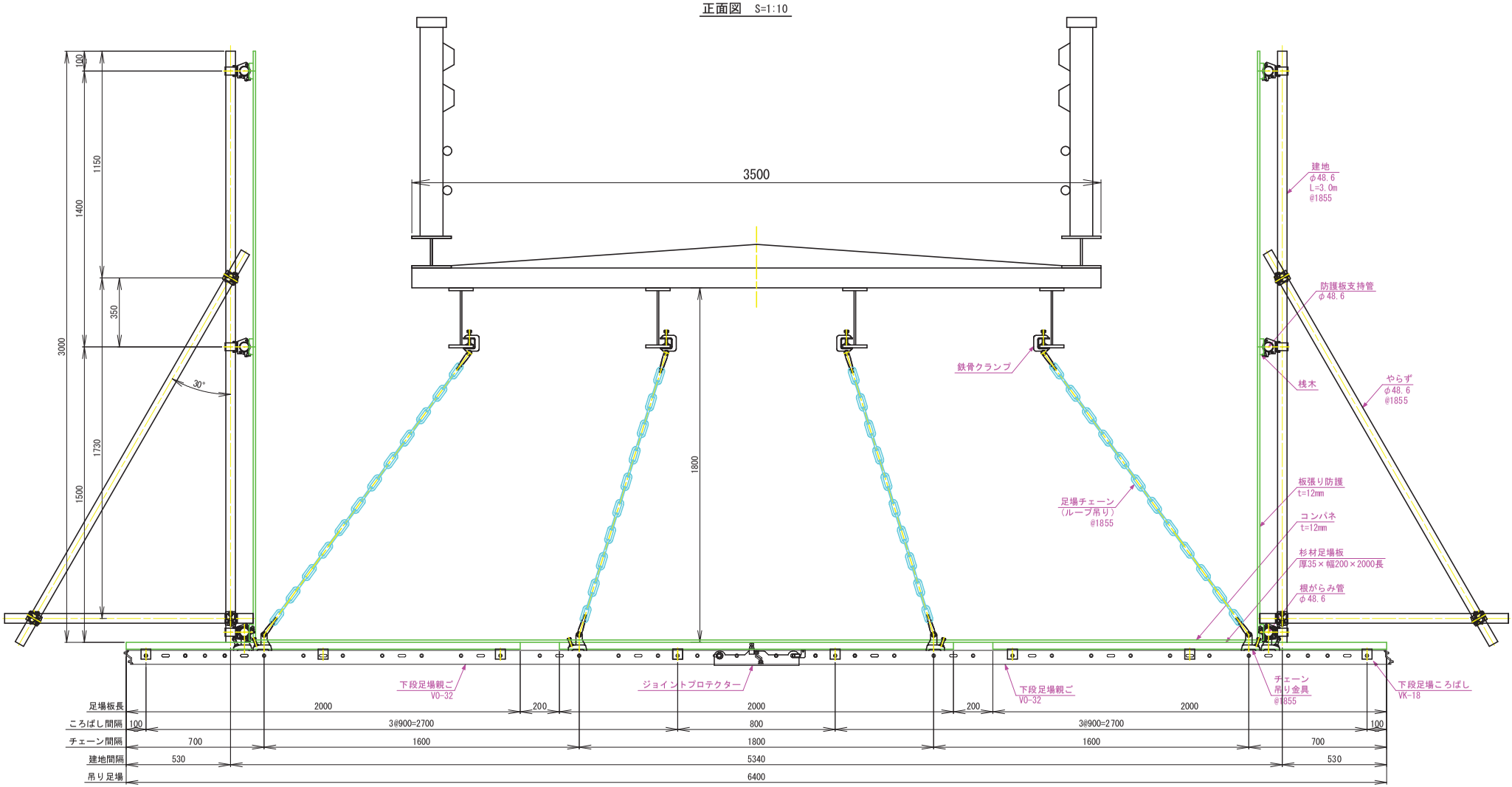

（養生要領図）　S=1:5

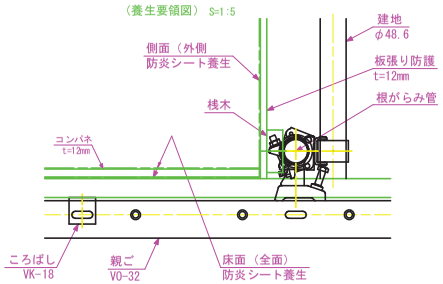

【参考図面】

工事名	令和７年度　愛染橋修繕工事		
工事場所	逗子市 沼間 3丁目地内		
図面名	足場工図（参考図）（２）		
縮尺	図示(A1印刷時)	図面番号	15
事業者名	逗子市 環境都市部 都市整備課		